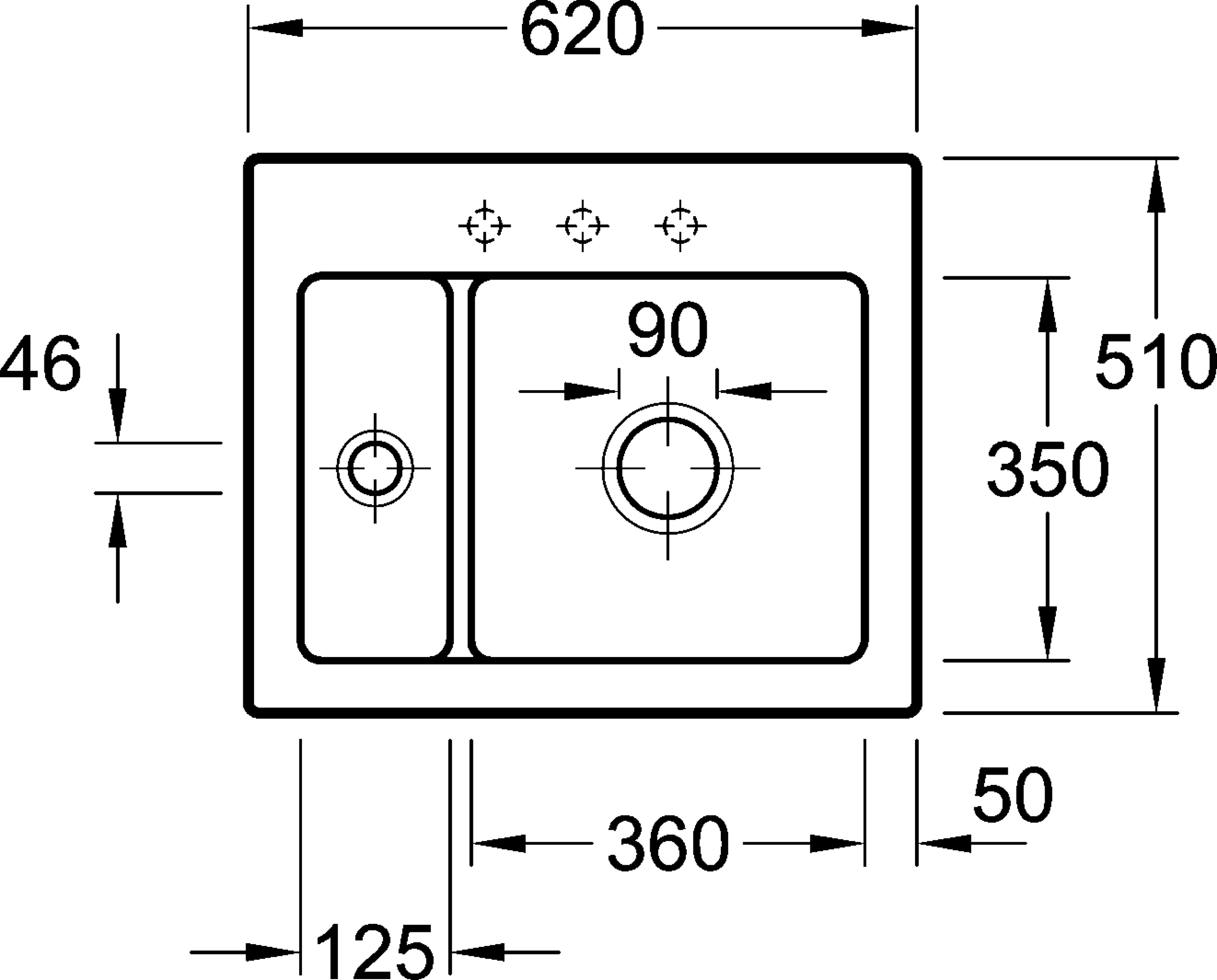
620
90
46
510
350
50
360
125