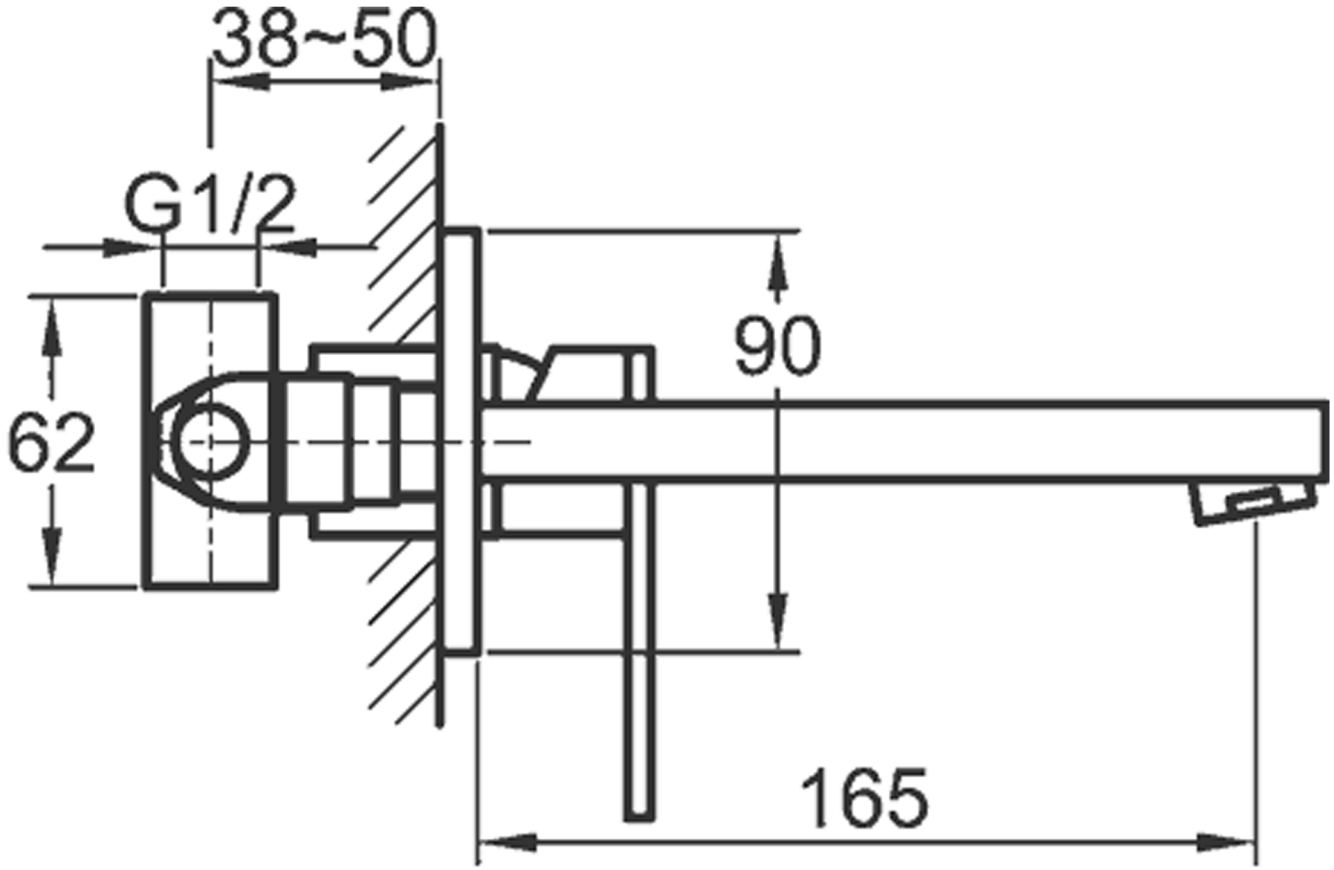
38~50
G1/2
62
90
165

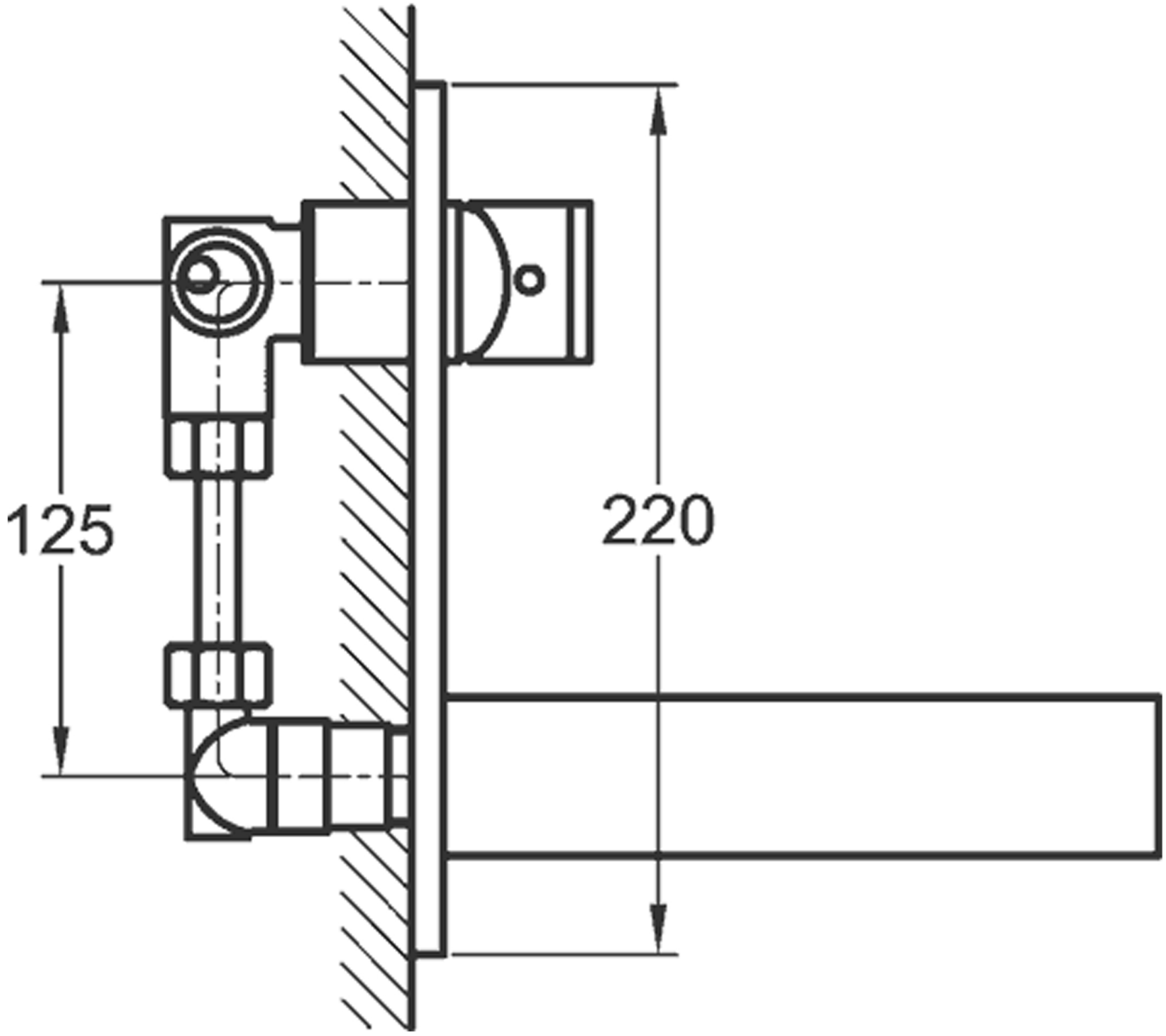
125
220