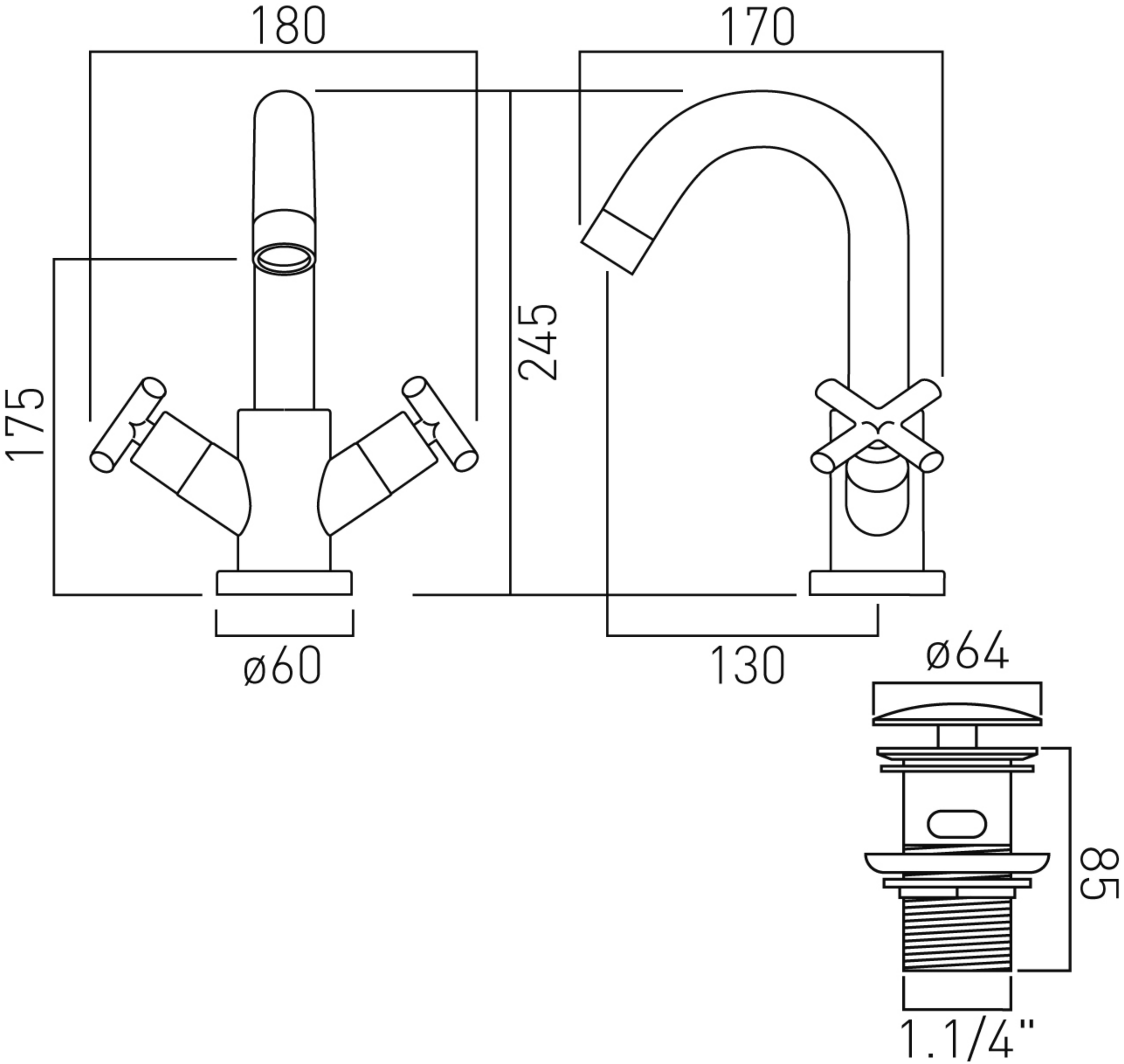
180
170
245
175
ø60
130
ø64
85
1.1/4"