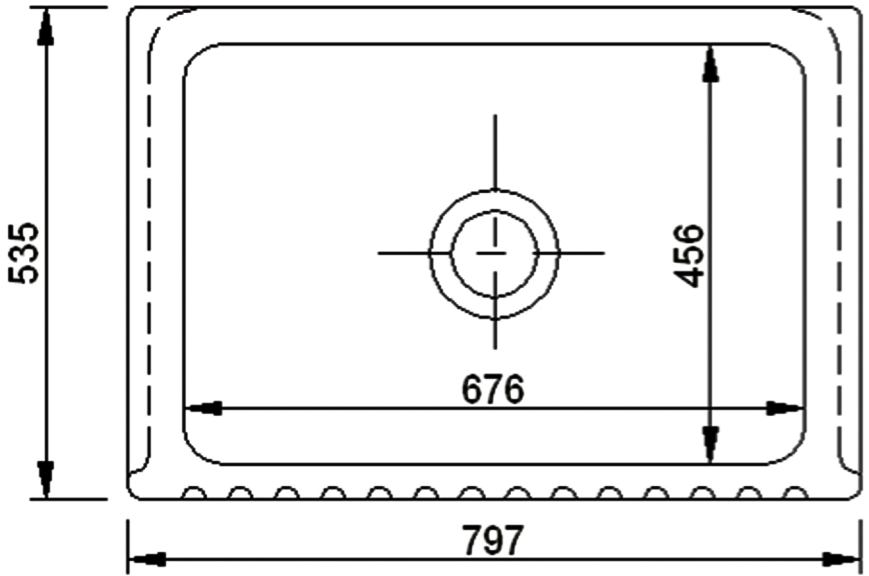
535
456
676
797

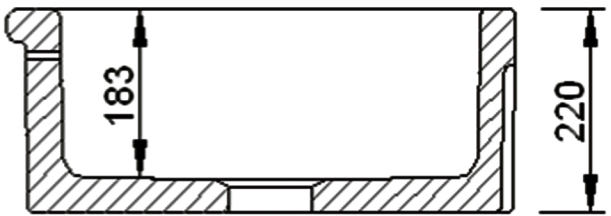
183
220