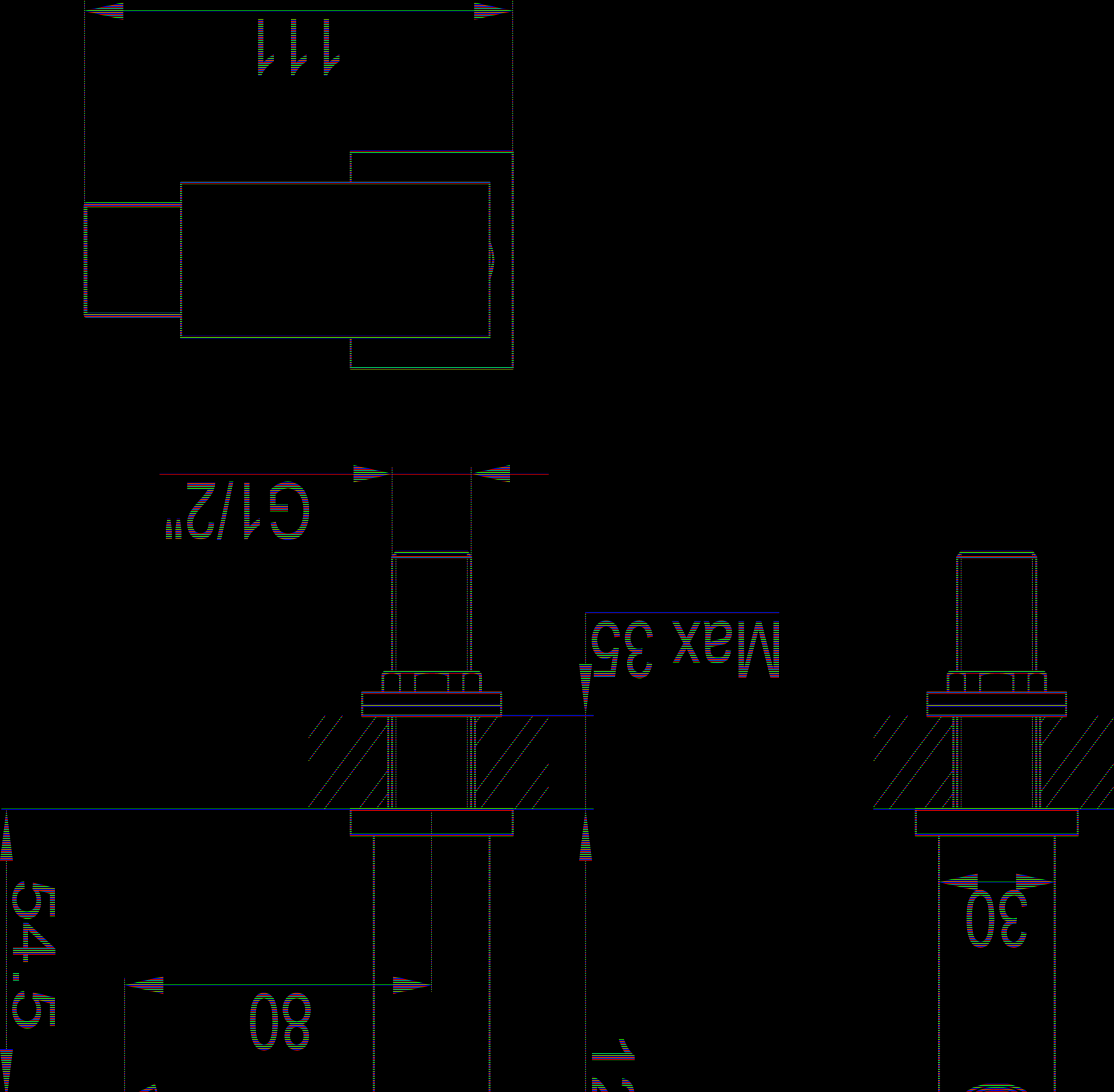
44
G1/2"
Max 35
54,5
80
30