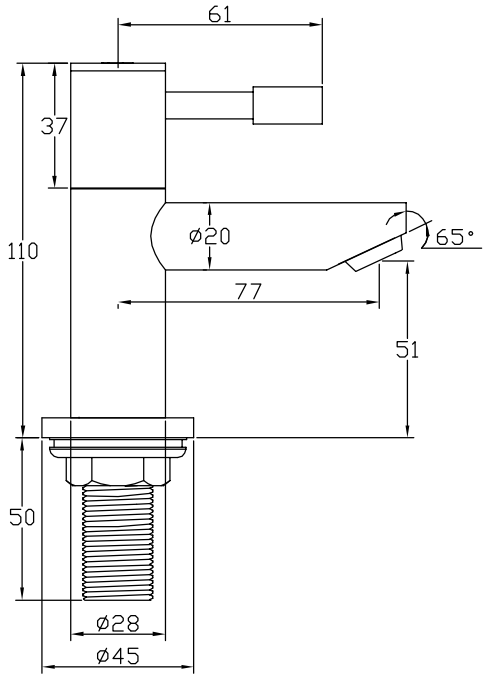

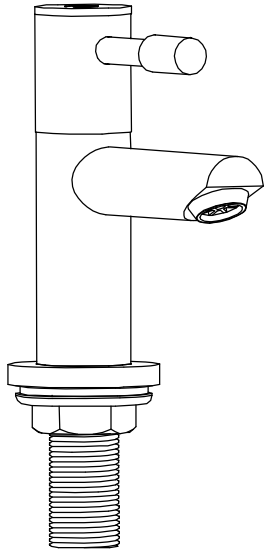

						Mayfair Brassware
标记	处数	分区	更改文件号	签名	年月日	
设计			标准化			
制图						
审核						
工艺			批准			货号:SFL001