绘图视角	未注尺寸公差							未注角度公差
重要尺寸	基本尺寸	0＜a≤6	6＜a≤30	30＜a≤120	120＜a≤315	315＜a≤1000	1000＜a≤2000	±0.5°
最重要尺寸	公差值	±0.1	±0.2	±0.3	±0.5	±0.8	±1.2	

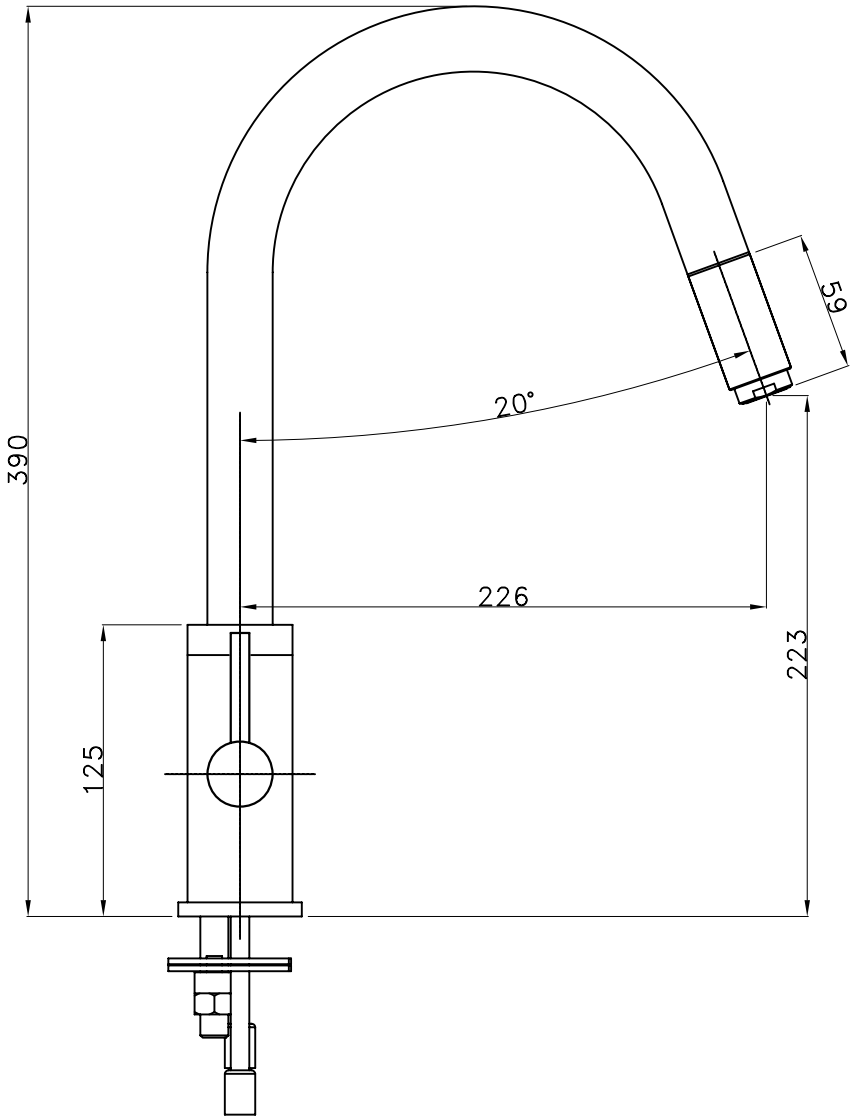

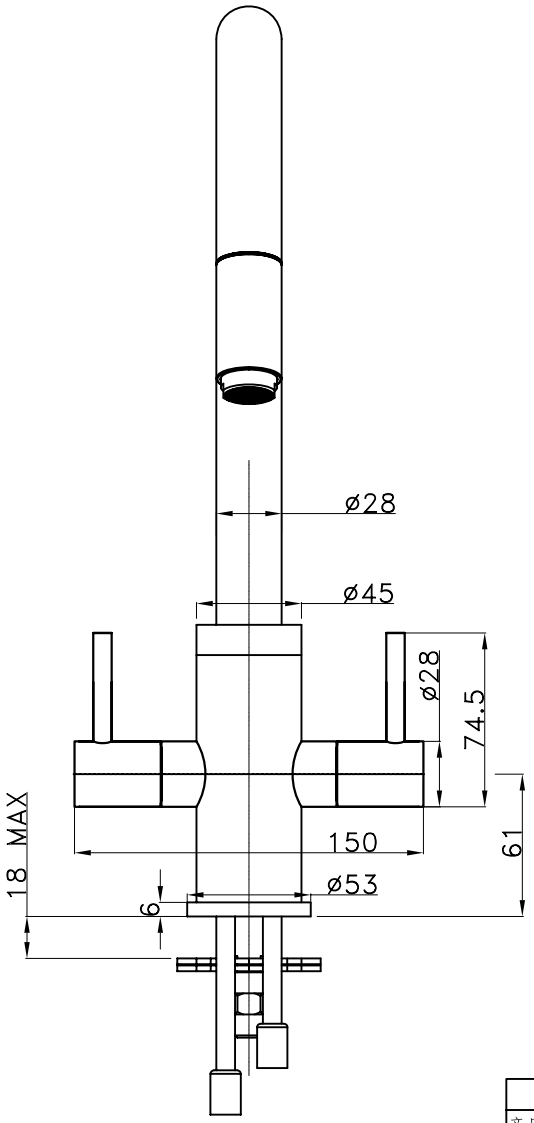

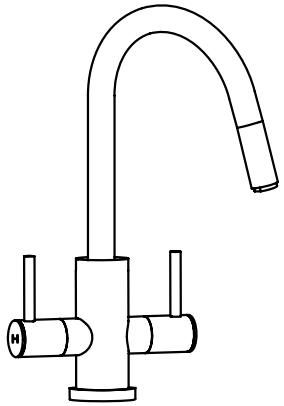

					理论重量[g]		产品型号	
					理论体积[cm³]		客户编号	
					理论面积[cm²]		绘图单位	mm
版次	处数	更改文件号	更改人	日 期	理论表面积[cm²]		比 例	

110080(MB)标尺图				图 纸	模 型
产品编号			状 态		
材 料	ASSY		版 本		
设 计	黄国龙	审 核		Mayfair Brassware 美逸卫浴	
校 对		批 准			
日 期	10-Mar-14				