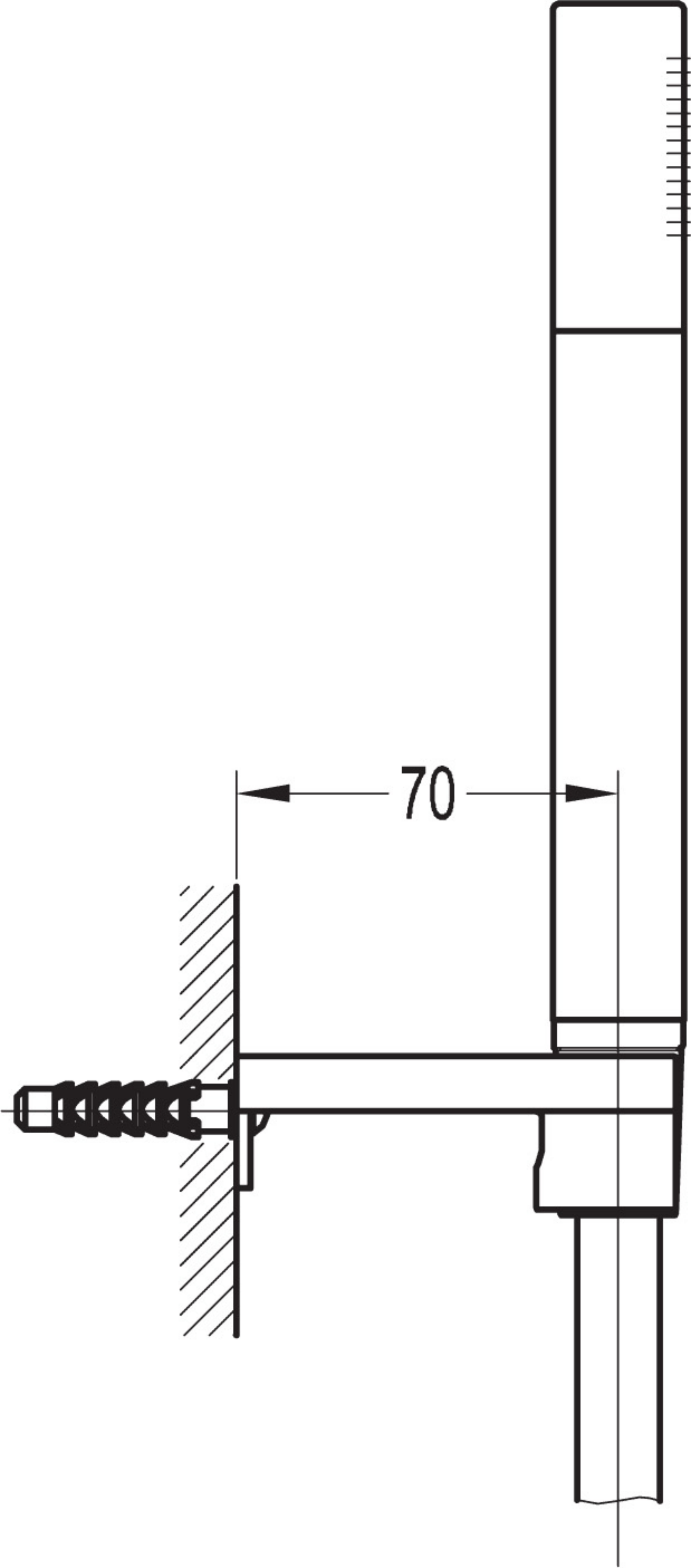
70