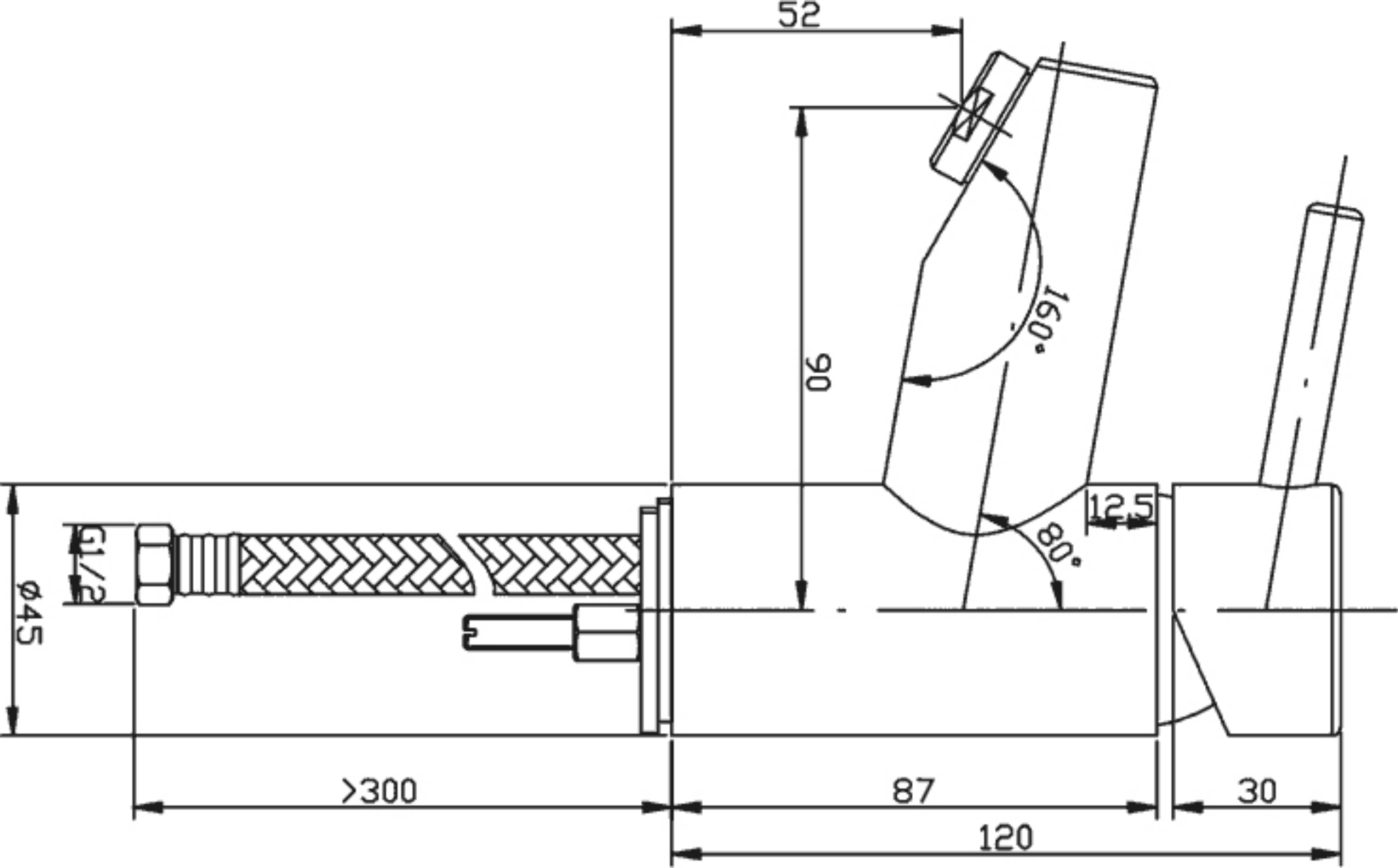
52
90
160°
80°
12,5
G1/2
ø45
>300
87
30
120