绘图视角		未注尺寸公差							未注角度公差
设变符号		基本尺寸	0＜a≤6	6＜a≤30	30＜a≤120	120＜a≤315	315＜a≤1000	1000＜a≤2000	±0.5°
最重要尺寸		公差值	±0.1	±0.2	±0.3	±0.5	±0.8	±1.2	

未注:3.2

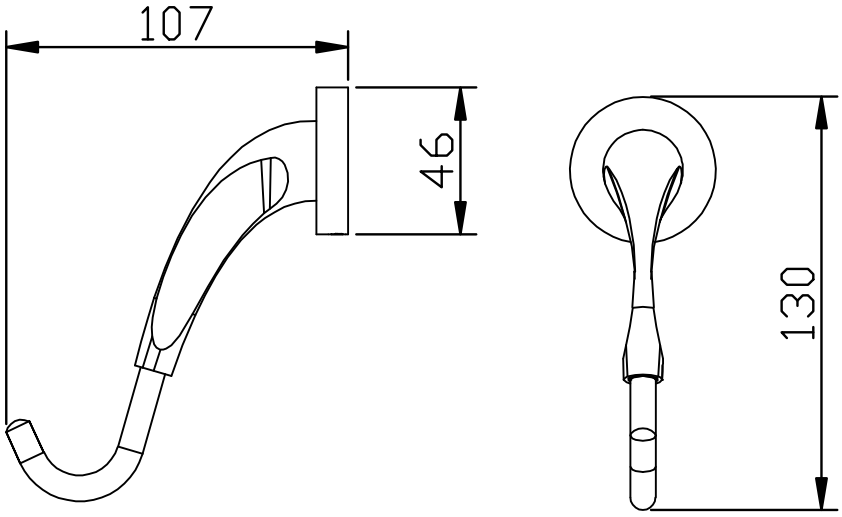

标尺图		绘图单位	mm
零件编号	W8400	理论重量[g]	\
材　料	成品	电镀表面积[cm²]	\

\	\	\	\	\	设 计	周昱锁 2013.12.20	审 核		Mayfair Brassware 美逸卫浴
\	\	\	\	\	校 对		批 准		
版次	设变号	变更说明	设变人	日期	比 例	\	版 本	A0	