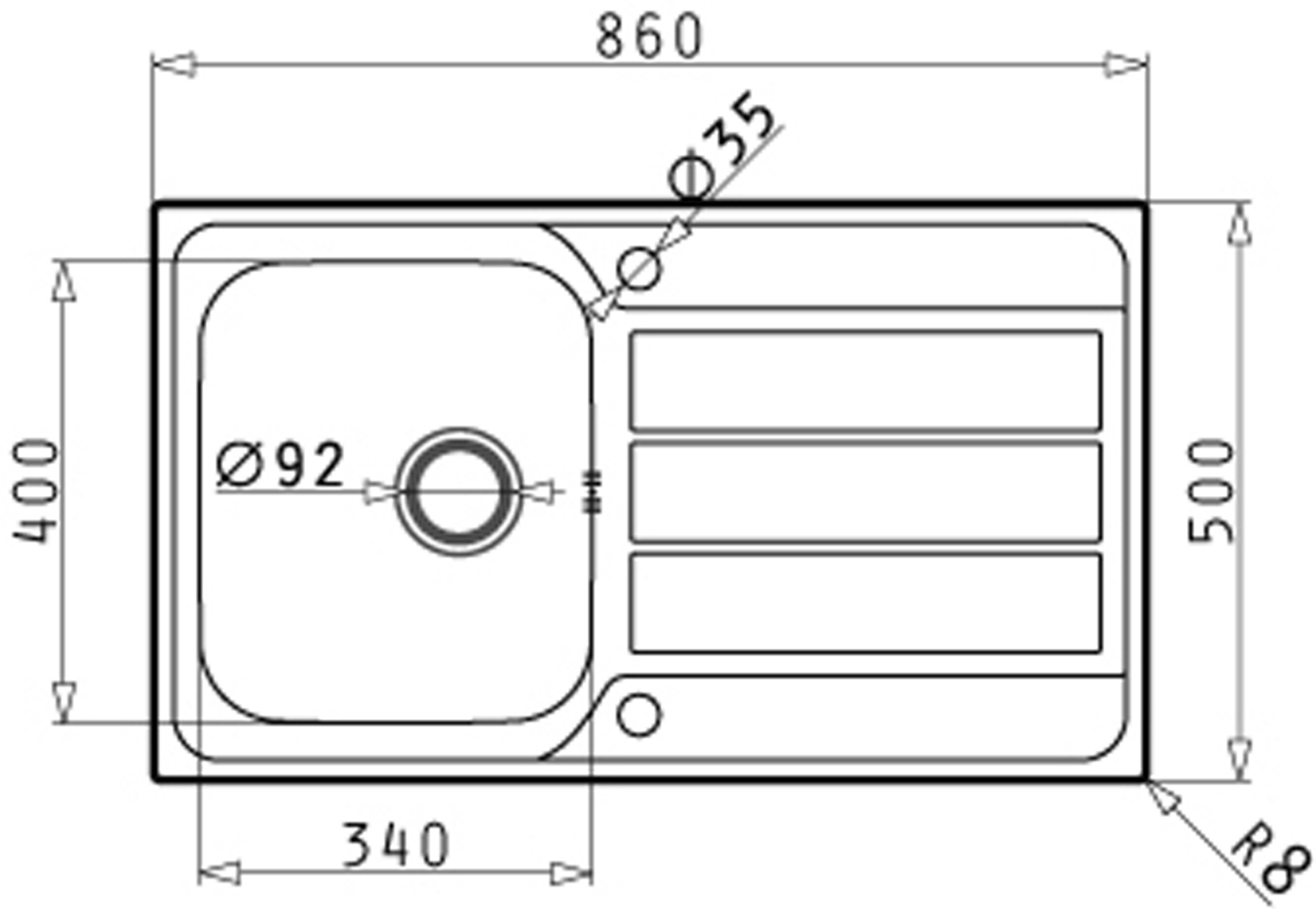
860
Φ35
400
Ø92
500
340
R8