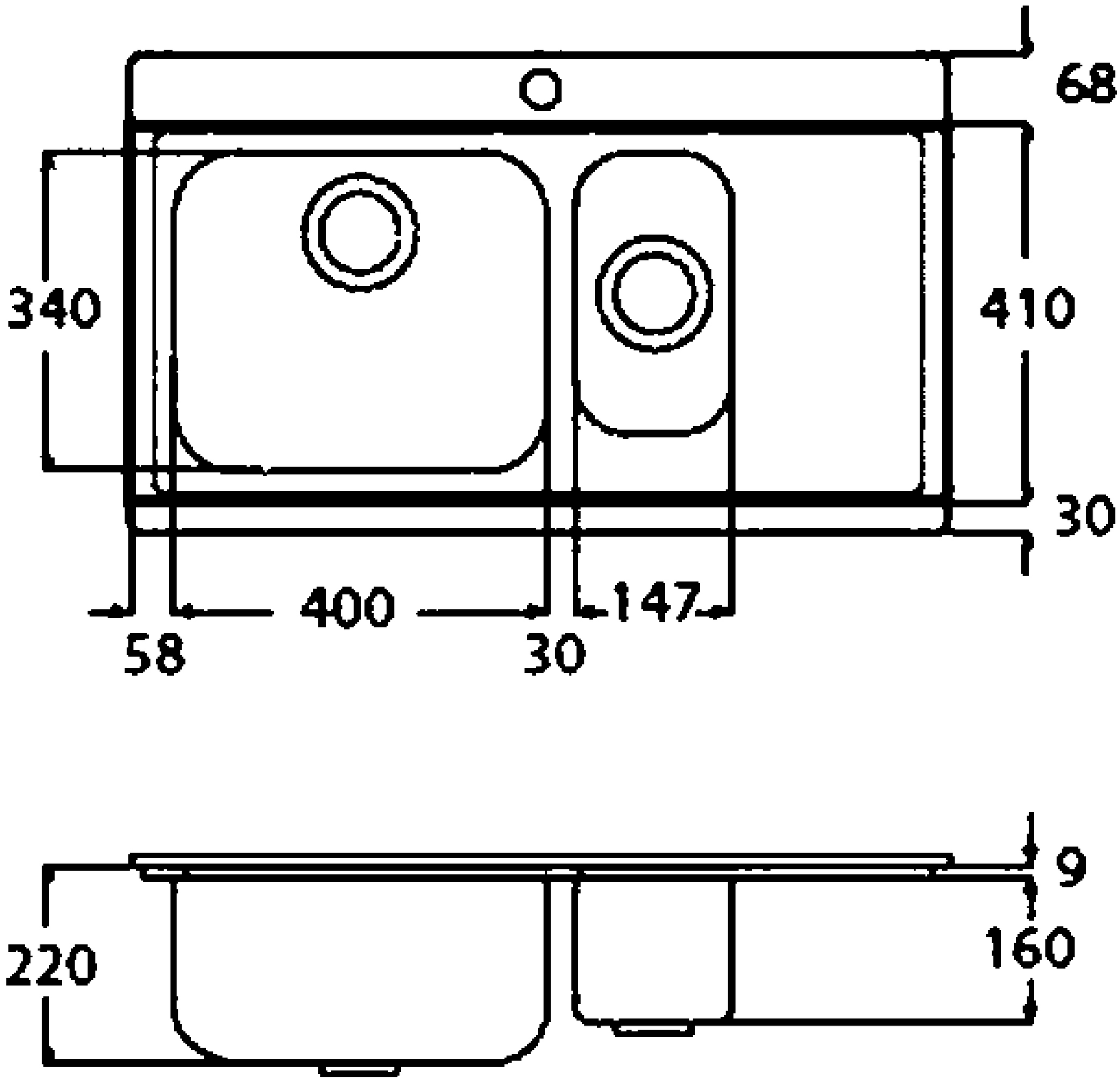
68
340
410
30
400
147
58
30
9
220
160