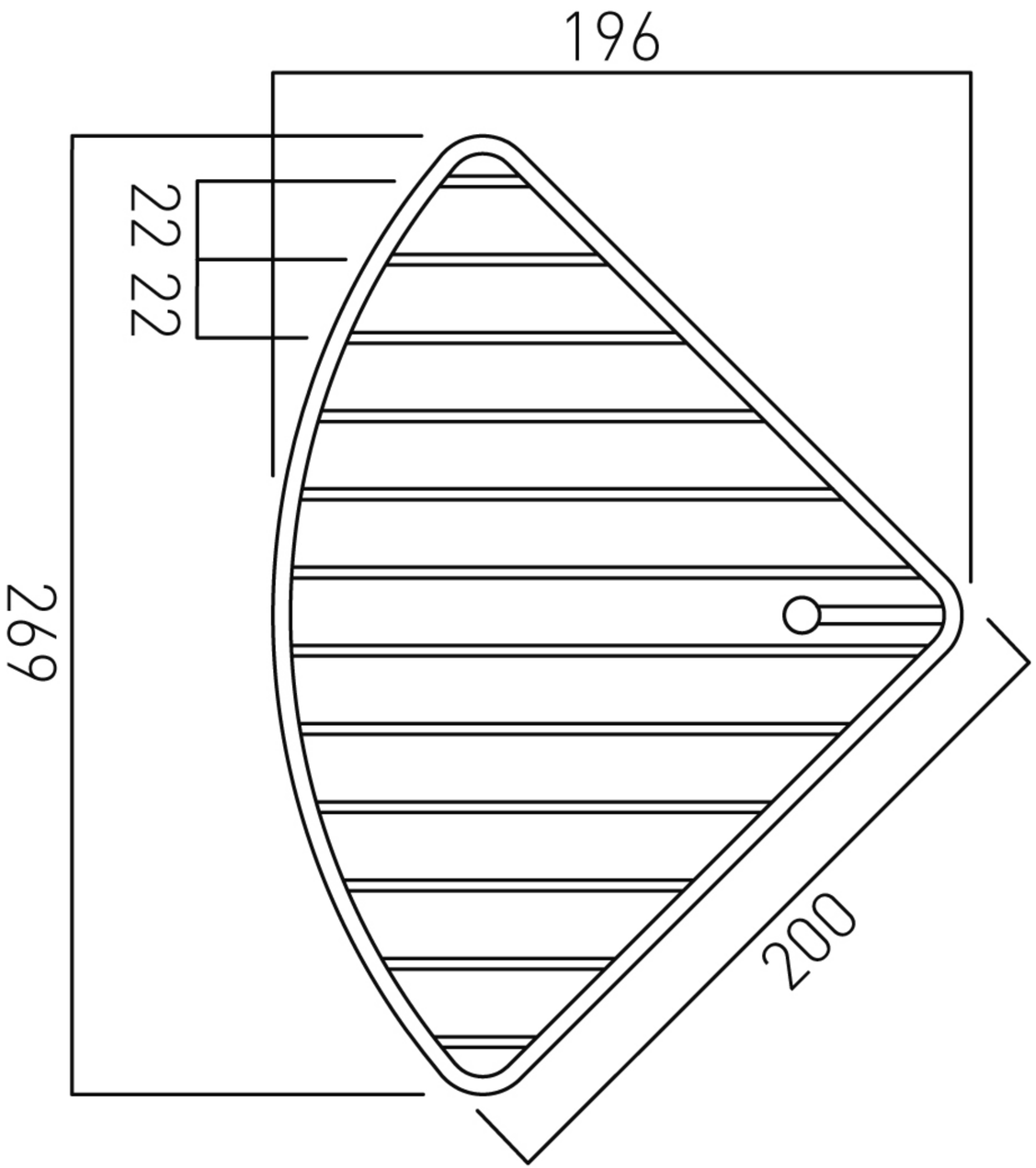
196
22
22
269
200

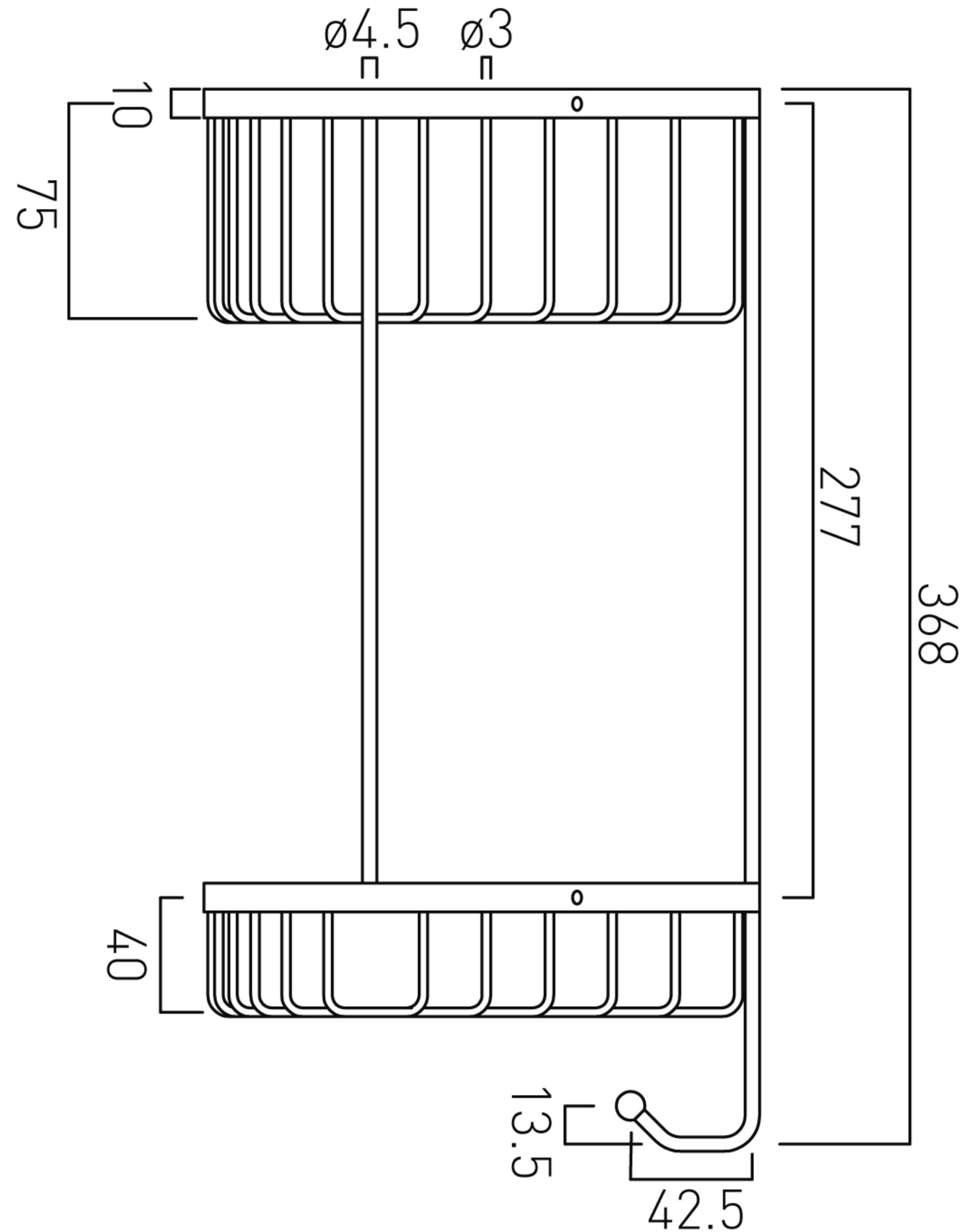
ø4.5
ø3
10
75
277
368
40
13.5
42.5