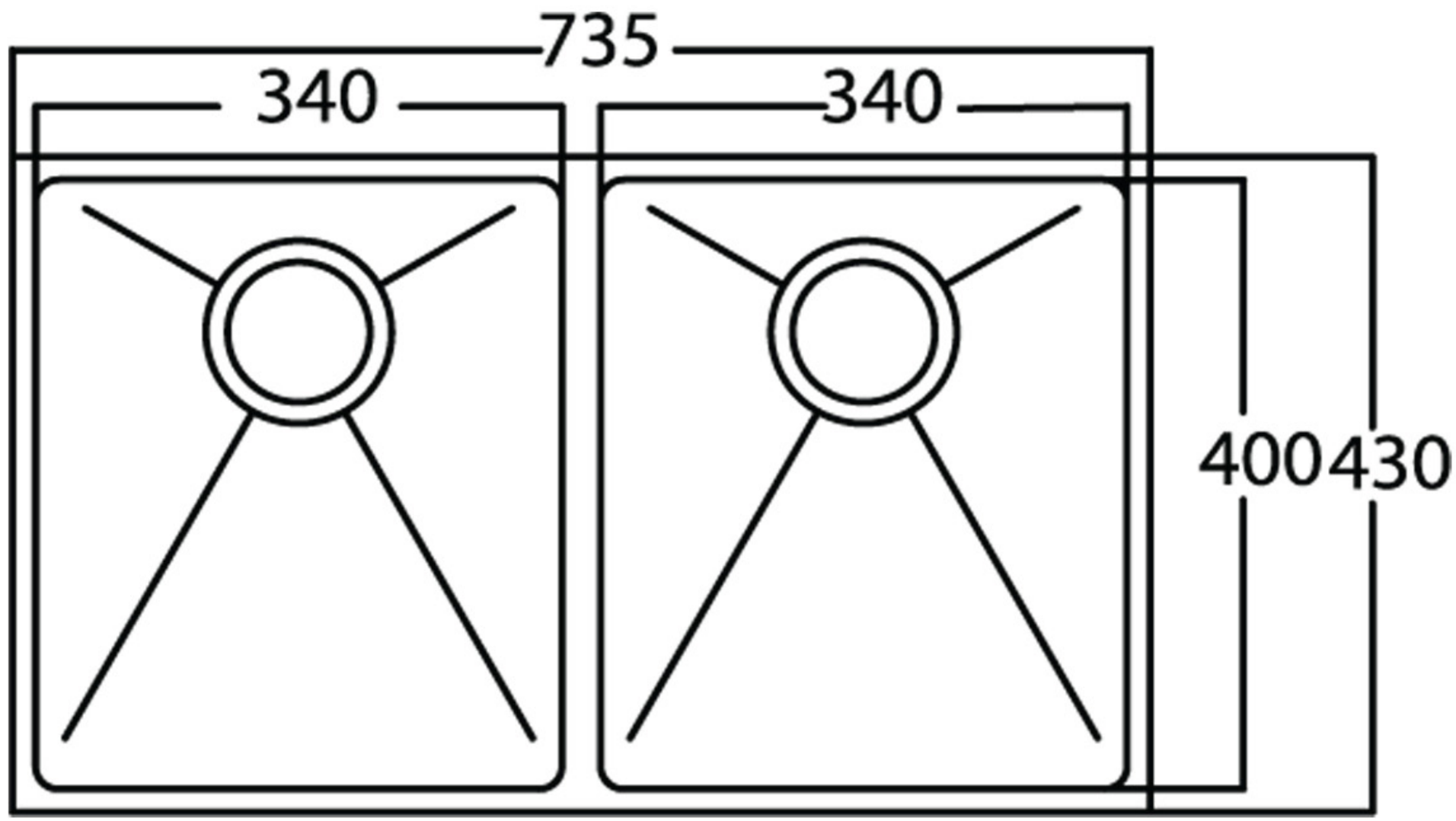
735
340
340
400
430