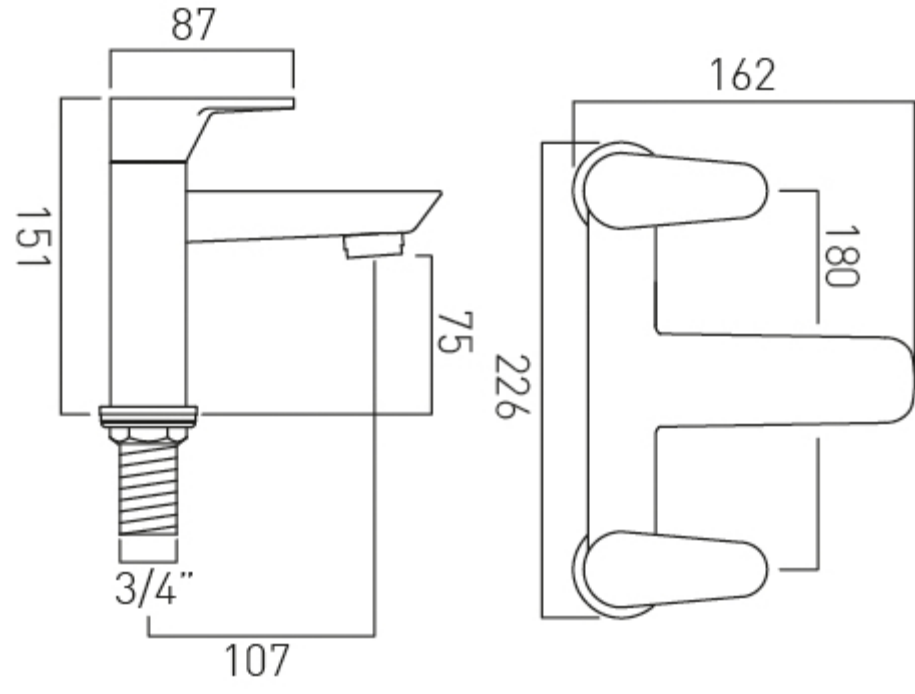
87
151
75
3/4"
107
162
180
226