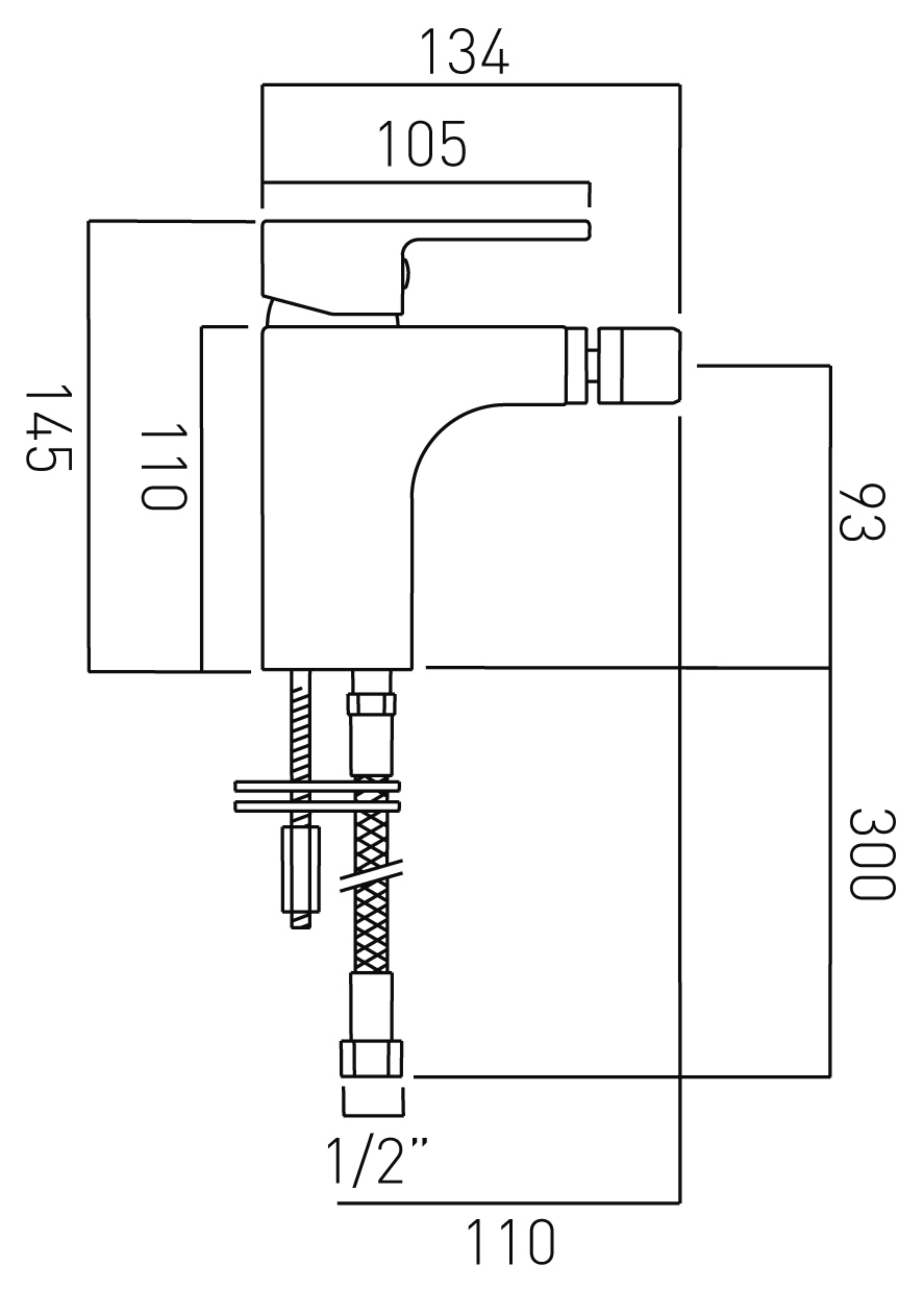
134
105
145
110
93
300
1/2"
110