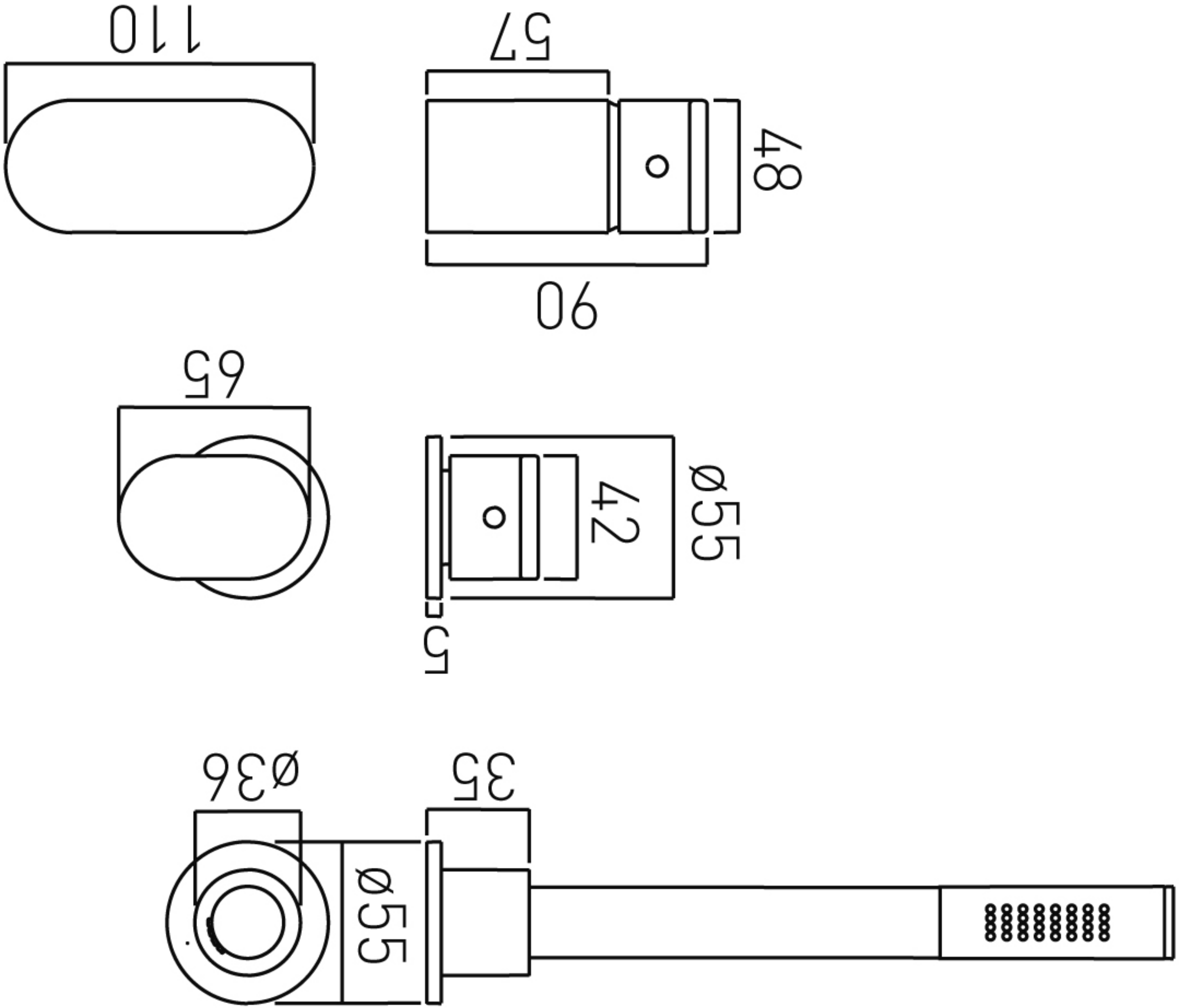
110
57
48
90
65
Ø55
42
5
Ø36
35
Ø55