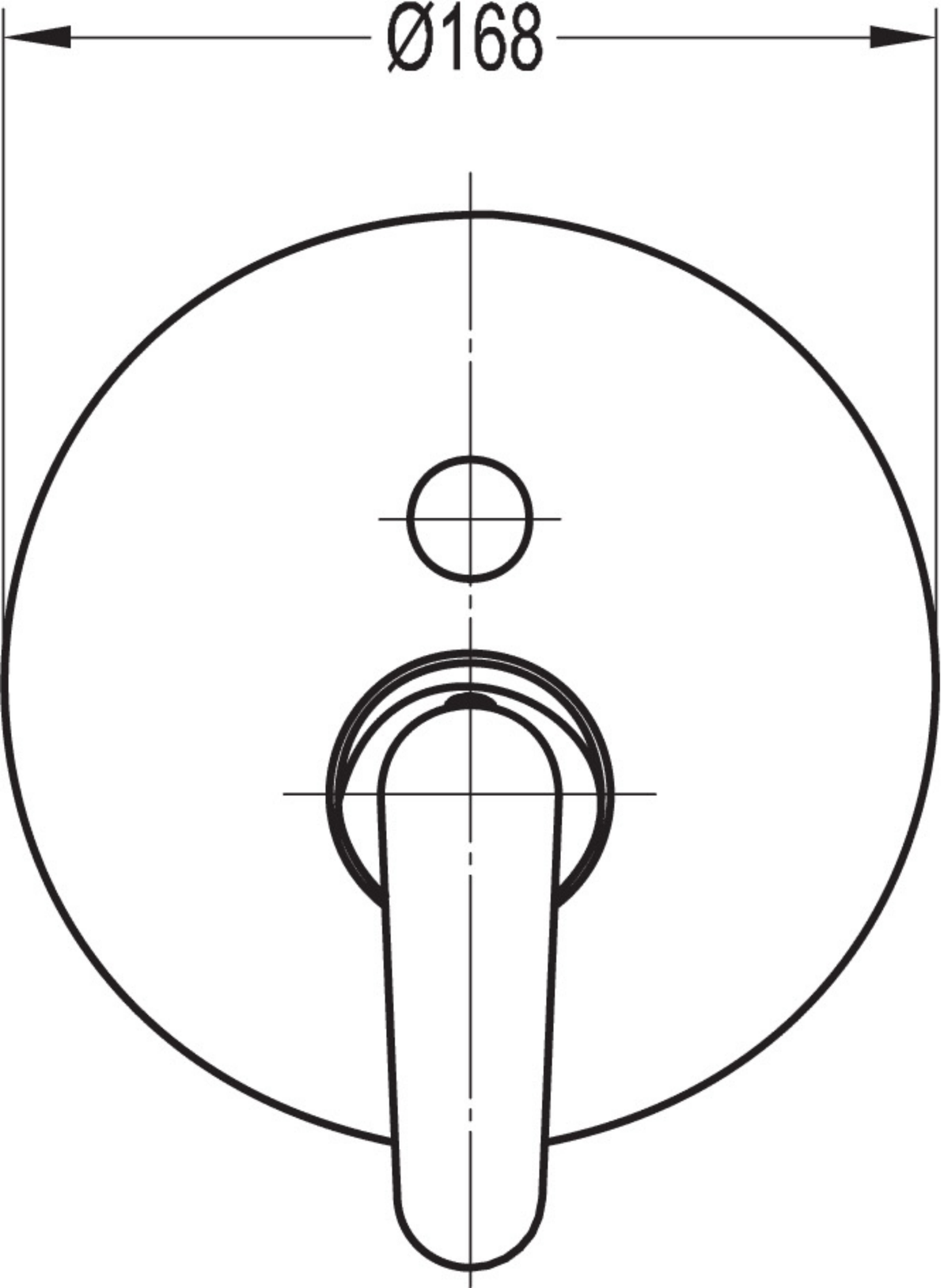
Ø168

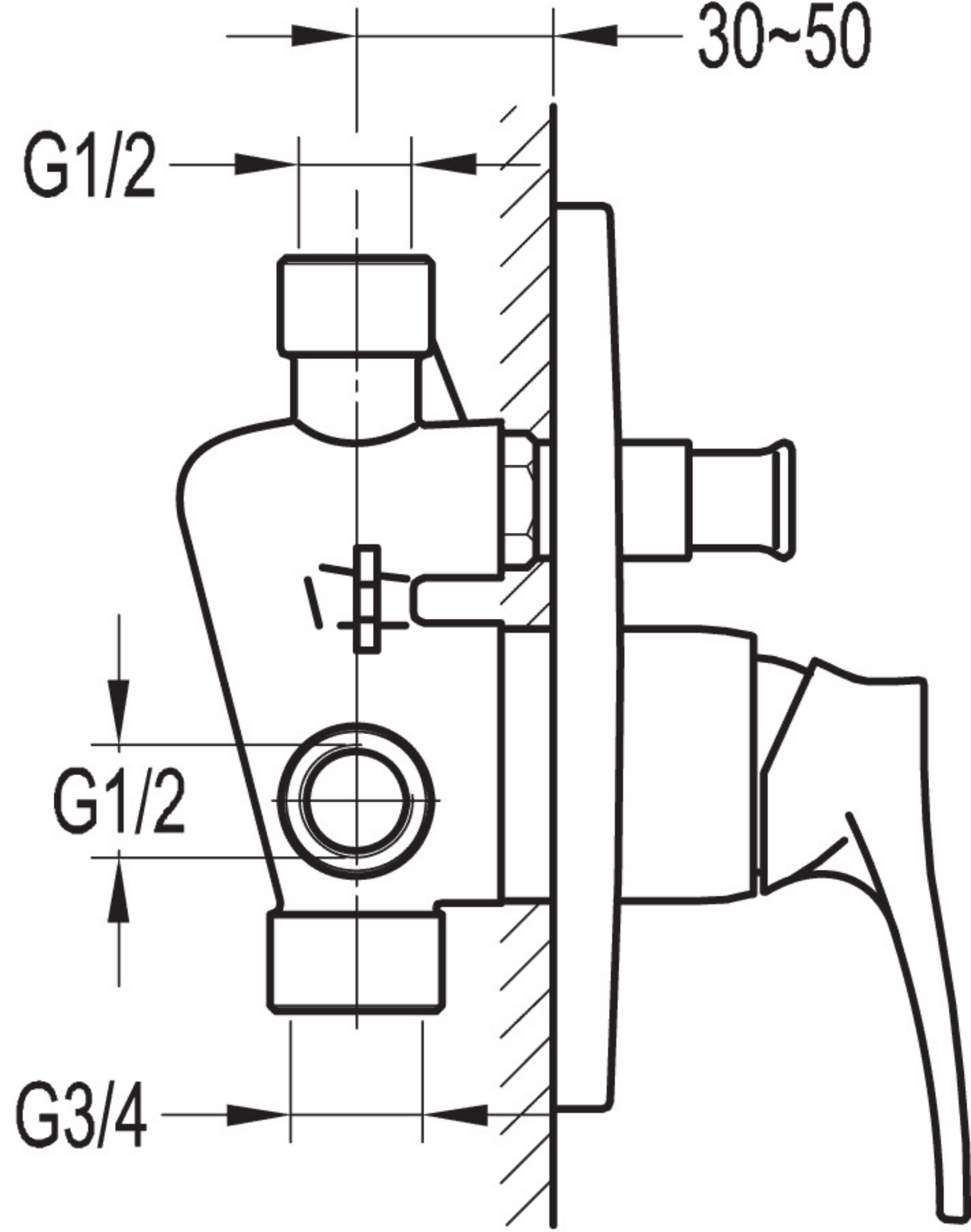
30~50
G1/2
G1/2
G3/4