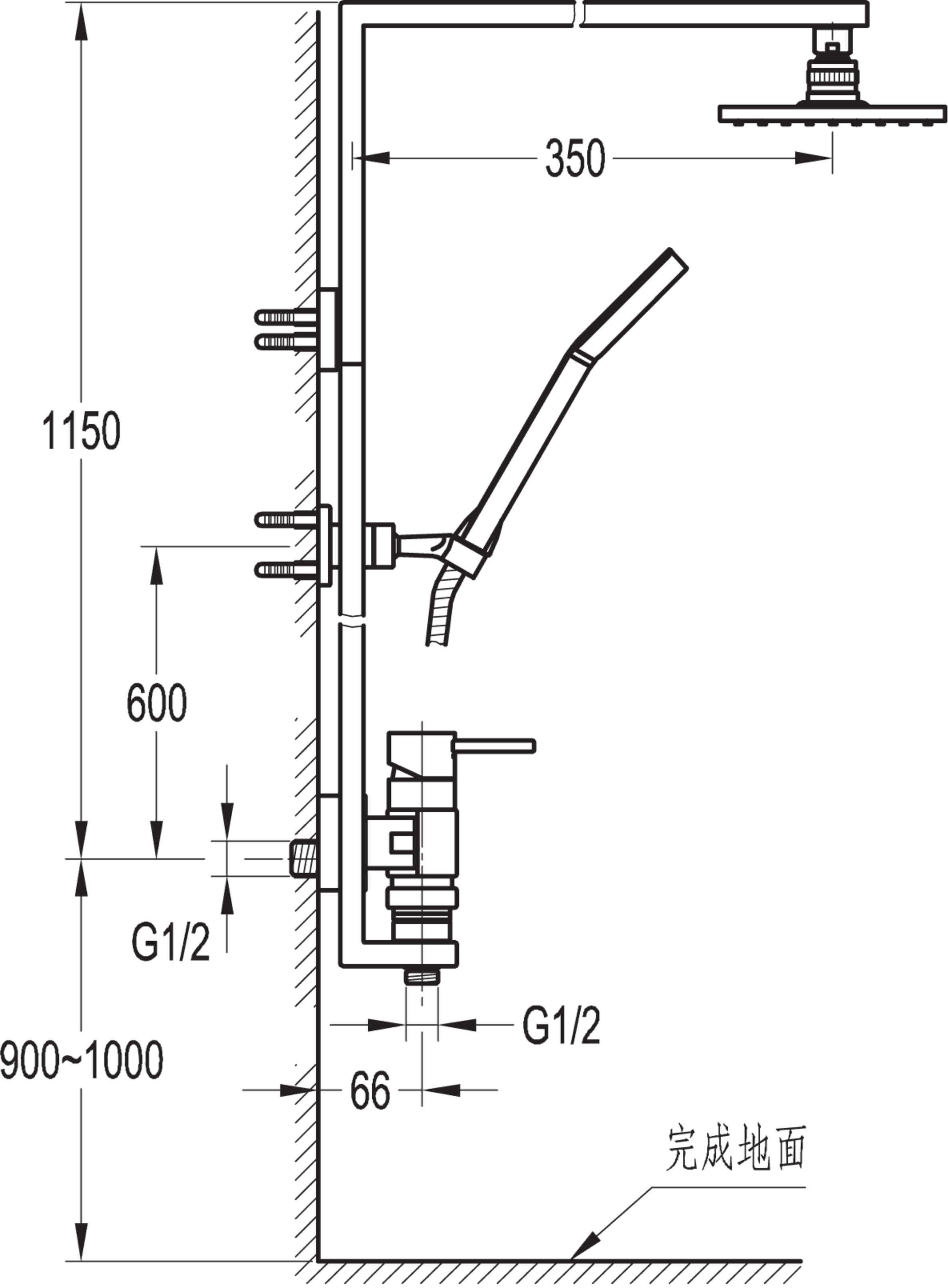
350
1150
600
G1/2
900~1000
G1/2
66
完成地面

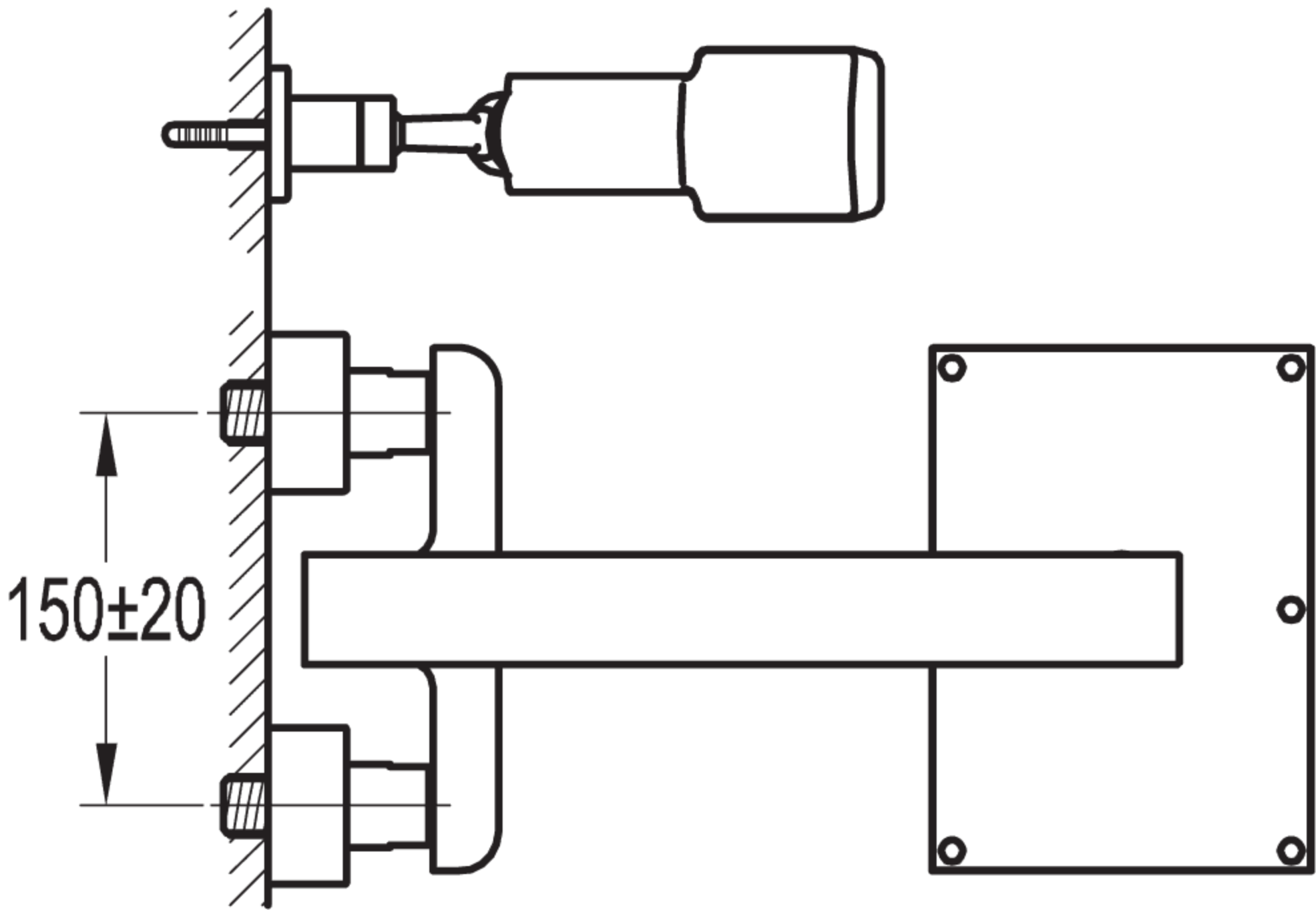
150±20