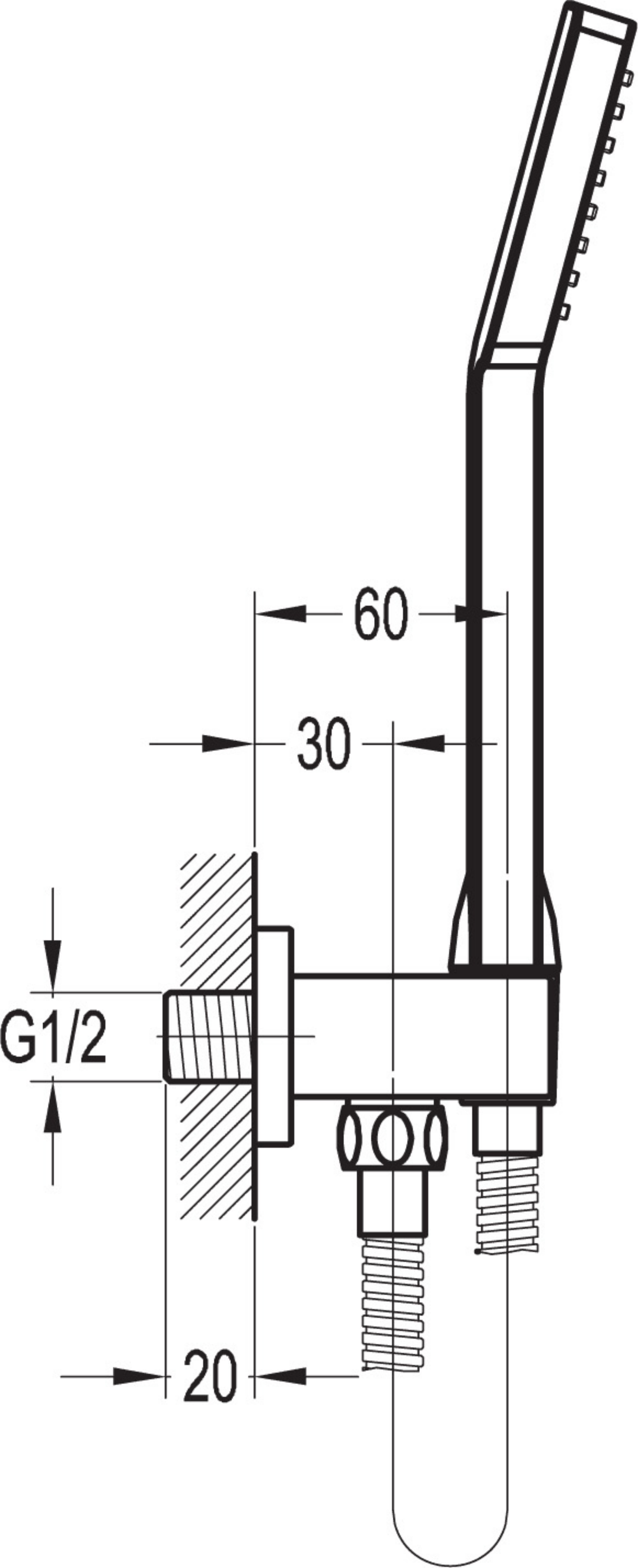
60
30
G1/2
20