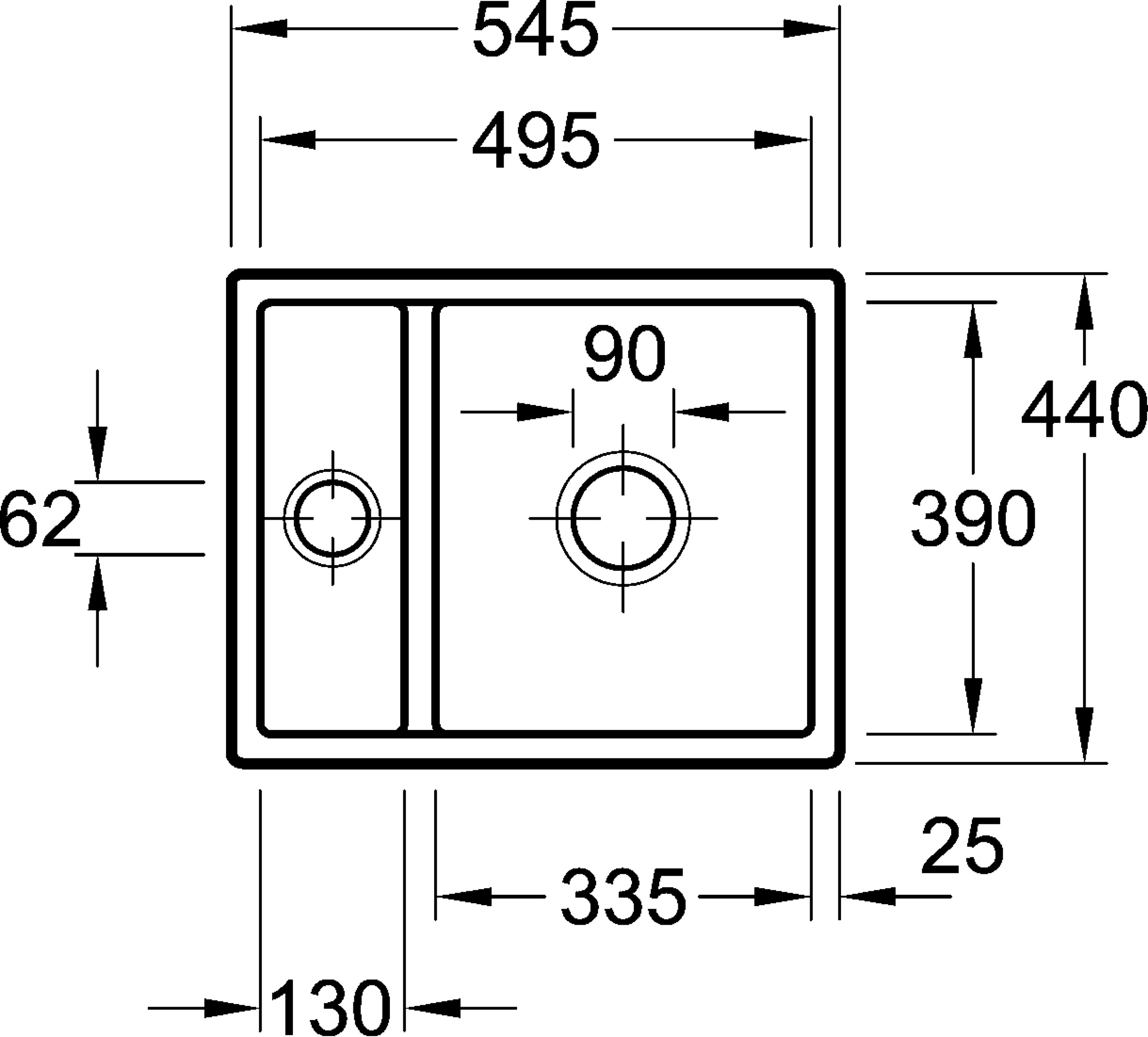
545
495
90
440
62
390
25
335
130