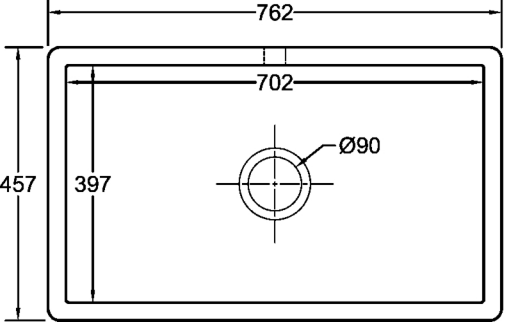
762
702
457
397
Ø90

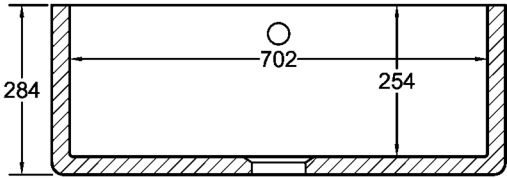
702
284
254